Clifford & Snell

INSTALLATION & TECHNISCHE INFORMATIONEN

BITTE VOR DER INSTALLATION LESEN

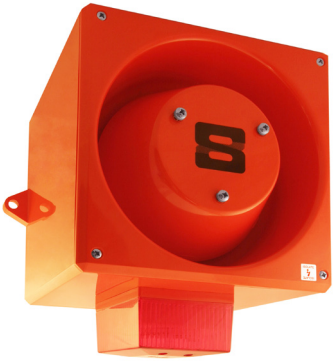

YO8 Super Yodalarm & Yodalight Serie

(Enthält YA80 Super und YL80 Super)

AKUSTISCHE UND/ODER OPTISCHE SIGNALGERÄTE

S00626 Version 2

ZULASSUNGEN UND KONFORMITÄTEN

KM 713890 738807 2797-CPR-713892

www.moflash.com technical@moflash.co.uk

Installation

- Die Installation muss nach den aktuellsten Regeln der Technik von einer Elektrofachkraft durchgeführt werden.
- Überprüfen Sie, ob die Stromversorgung für die Nennspannung des zu installierenden Gerätes geeignet ist.
- Stellen Sie vor der Installation oder Wartung sicher, dass die Stromversorgung unterbrochen ist, um einen Stromschlag zu vermeiden.
- Das Gerät ist an einer Wand oder einer Trennwand aus geeignetem Material mit Hilfe der beiden seitlich aus dem Gehäuse vorstehenden Montagelaschen zu montieren.
- Die Ösen verfügen über ein Befestigungsloch mit einem Durchmesser von 10 mm sowie einem Abstand von 250 mm Mitten zu Mitte. Die empfohlene Mindestlänge der Befestigungsschraube beträgt 30 mm (nicht im Lieferumfang enthalten).
- Vermeiden Sie die Montage des Gerätes an Orten, an denen es übermäßigen Vibrationen ausgesetzt sein könnte.

Schutzart

Um die IP-Schutzart des Produkts zu erhalten, müssen die folgenden Punkte beachtet werden.

- Eine IP66-Kabelverschraubung wird mit dem Produkt geliefert. Diese Kabelverschaubung (oder eine andere mit geeignetem Nennwert) muss verwendet werden.
- Beim Ersetzen der Frontabdeckung ist jede der vier Befestigungsschrauben mit 0,6 Nm ±0,1 Nm anzuziehen.

Tonauswahl

- Stellen Sie sicher, dass die Stromversorgung ausgeschaltet ist, bevor Sie fortfahren.
- Alle DC- und AC-Geräte verfügen über wählbare Alarmtöne (Details siehe Tabelle auf der Rückseite des Installationsblattes) und sind über Schalter SW1 wählbar.
- Ein Ton der zweiten Stufe wird über ein drittes Kabel bereitgestellt, das an Klemme TB1/3 angeschlossen ist, wie in Abb. 1 gezeigt.
- Alternativ können nur bei DC-Geräten die Tonsignale der 1. und 2. Stufe durch umgekehrte Polarität erzeugt werden. Siehe Abbildung 1, Option 2.
- Manuell wählbare Zweitstufentöne sind für YO8-Einheiten über den Schalter SW2 verfügbar.

Leitungsüberwachung bei DC-Systemen

- Bei 3-Leitungen 2-Stufen-Alarmsystem, Überwachung durch umgekehrte Polarität.
- Für 2-Leitungen 2-Stufen-Alarmsystem, Überwachung über Schwellenwert, (angelegte Spannung <1V) ein End-of-Line (E.O.L) Widerstand ist für die Leitungsüberwachung erforderlich und sollte einen Mindestwiderstand von 3k3 Ohm und 0,5 Watt entsprechen, drahtgewickelt oder Metallfilmtyp.

AC-Systeme

- Wie bei den DC-Geräten haben die AC-Geräte einen wählbaren Ton über den DIP-Schalter SW1, siehe Abbildung 2.
- Eine zweite Stufe kann durch Anlegen einer zusätzlichen „N"-Verbindung an die TB3-Klemme auf der Platine aktiviert werden, wie in Abbildung 2 gezeigt.

Zusätzliche Spannungsoptionen

- Die YO8 Super-Serie von Clifford und Snell ist ebenfalls in 48 VDC (F) erhältlich.
- Die Verdrahtung für diese Spannung ist dieselbe wie bei den in Abbildung 1 gezeigten 24 VDC-Geräten. Vergewissern Sie sich immer, dass an den entsprechenden Klemmen die richtige Spannung anliegt. 1.

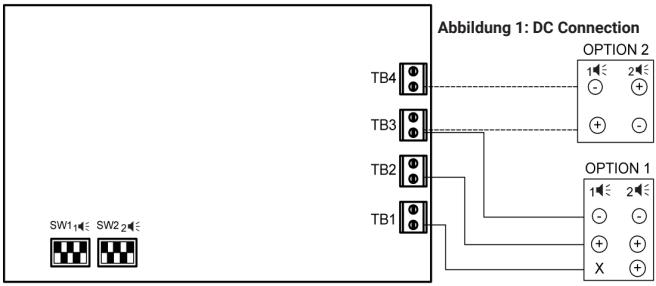

Abbildung 1: DC Connection

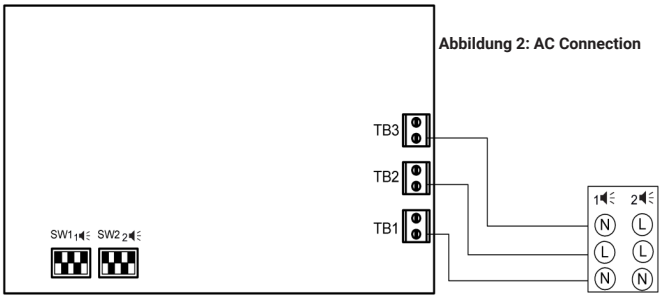

Abbildung 2: AC Connection

YO8 Super Yodalarm/Yodalight Series

Besteht entweder aus dem YA80 Super (nur akustisches Gerät) oder dem YL80 Super (kombiniertes akustisches und optischen Gerät).

Die Anschlüsse für die YL80 Super-Einheiten erfolgen über einen 6-poligen Klemmenblock, der in der Unterseite der Einheit montiert ist, wie in den Abbildungen 3 (DC) und Abbildung 4 (AC) unten gezeigt. Mit den gezeigten Anschlüssen ist es möglich, sowohl die Akustischen- als auch die Optischen-Geräte unabhängig voneinander zu steuern.

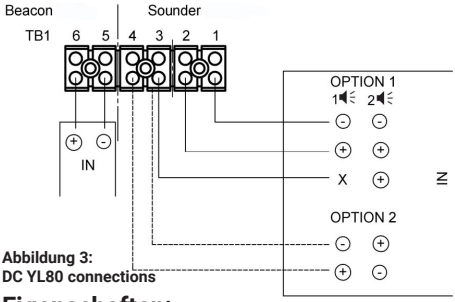

Abbildung 3:
DC YL80 connections

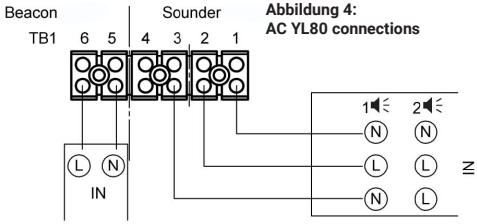

Abbildung 4:
AC YL80 connections

Eigenschaften:

- Anschluss: Bis zu 2,5 mm² Kabel
- Betriebstemperatur: Standard Variante -25°C bis +70°C
- EN54 Zertifiziert -25°C bis +55°C
- Gehäusematerial: Feuer- & UV-Beständiges UL94-5VB ABS
- Linsenmaterial: Feuer- & UV-Beständiges Polycarbonat
- Schutzart: Wetterfest bis IP66
- Schalldruckpegel: 120 dB(A) max.
- Lautstärkeregelung: -18 dB
- AC Spannung: 50/60 Hz

Tontabelle

Ton	Beschreibung	Frequenz (Hz)	Rept. rate	zeite Stufe	Schalter 1	2	3	4	5	Sonderanwendung	dB(A) @ 1m (± 3dB)
1*	Abwechselnd	800-1000	0.5	3	I	I	I	I	I	Feueralarm	116
2	Abwechselnd	2500-3100	0.5	4	O	I	I	I	I	Sicherheitsalarme	111
3	Abwechselnd (schnell)	800-1000	0.25	7	I	O	I	I	I	Erhöhte Dringlichkeit	117
4	Abwechselnd (schnell)	2500-3100	0.25	8	O	O	I	I	I	Sicherheitsabschreckung	111
5*	Abwechselnd	440-554	0.4/0.1	14	I	I	O	I	I	AFNOR, Frankreich (NFS 32001)	109
6	Abwechselnd	430-470	1	14	O	I	O	I	I		109
7	Abwechselnd (sehr schnell)	800-1000	0.13	12	I	O	O	I	I		118
8	Abwechselnd (sehr schnell)	2500-3200	0.07	13	O	O	O	I	I		111
9	Abwechselnd	440-554	2	10	I	I	I	O	I	Turn-out, Schweden	111
10	Fortlaufender Hinweis	700	-	1	O	I	I	O	I	Entwarnung, Schweden	112
11*	Fortlaufender Hinweis	1000	-	31	I	O	I	O	I		118
12	Fortlaufender Hinweis	1000	-	7	O	O	I	O	I		118
13	Fortlaufender Hinweis	2300	-	2	I	I	O	O	I		113
14	Fortlaufender Hinweis	440	-	9	O	I	O	O	I		107
15*	Unterbrochener Ton	1000	2	31	I	O	O	O	I		118
16*	Unterbrochener Ton	420	1.25	30	O	O	O	O	I	AS2220, Australien	108
17	Unterbrochener Ton	1000	0.5	1	I	I	I	I	O		117
18	Unterbrochener Ton	2500	0.25	4	O	I	I	I	O		113
19	Unterbrochener Ton	2500	0.5	2	I	O	I	I	O		113
20	Unterbrochener Ton	700	6/12	10	O	O	I	I	O	Pre-Vital-Chaos, Schweden	115
21	Unterbrochener Ton	1000	1	32	I	I	O	I	O		118
22	Unterbrochener Ton	700	4	10	O	I	O	I	O	Luftangriff, Schweden	115
23	Unterbrochener Ton	700	0.25	10	I	O	O	I	O	Lokale Warnung, Schweden	115
24	Unterbrochener Ton	720	0.7/0.3	10	O	O	O	I	O	Industriealarm, Deutschland	115
25	Int,fast,rising volume	1400	0.25	26	I	I	I	O	O		114
26	schnelle Sirene	250-1200	0.085	11	O	I	I	O	O		116
27	konstant Steigend & Fallend	1000	10/40/10	17	I	O	I	O	O	Industriealarm, Deutschland	120
28*	ISO 8201 Evakuierung	800-1000	as std	11	O	O	I	O	O	Internationaler Evakuierungsalarm	118
29	Schneller whoop	500-1000	0.15	32	I	I	O	O	O		116
30*	Langsamer whoop	500-1200	4.5	12	O	I	O	O	O	Evakuierung, Niederlande	120
31*	Umgedrehter sweep	1200-500	1	11	I	O	O	O	O	Evakuierung, Deutschland	118
32	Sirene	500-1200	3	26	O	O	O	O	O		118

Hinweis: EN54-3-konforme Töne sind oben mit * gekennzeichnet.

Moflash Signaling Limited übernimmt keine Haftung für Folgen aus der Verwendung dieses Dokuments. Alle technischen Spezifikationen und Produkte, auf die in diesem Dokument Bezug genommen werden, können aufgrund ständiger Verbesserungen und Produktentwicklungsrichtlinien ohne vorherige Ankündigung geändert werden. Alle dB(A)-Werte unterliegen den Umgebungsbedingungen. Die Einheiten werden unter den Standardverkaufsbedingungen von Moflash verkauft, die auf Anfrage erhältlich sind.

Zusätzliche Informationen, einschließlich Übersetzungen von Installationsblättern, Zertifikaten und DoCs, sind auf der Website www.moflash.co.uk verfügbar.