MOFLASH KM SIGNALLING

Signaux Visuels – Industriel
FEU AU XÉNON

Base droite

Standard

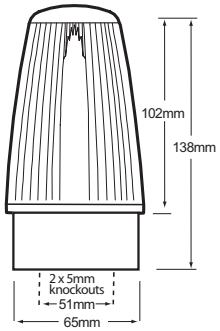

Base droite

Standard

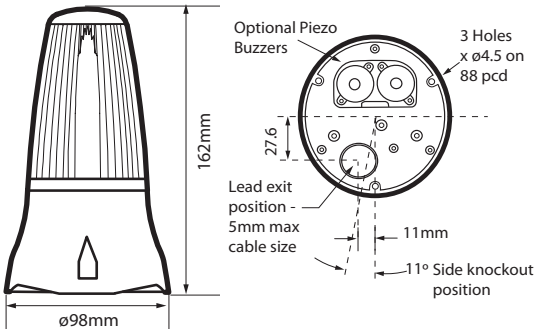

Feu au Xénon > **KMX125**

Présentation du produit

La série KMX125 convient aux protocoles de sécurité, aux contrôles de processus et aux applications industrielles générales de signalisation.

Ces feux sont clignotants (alarme à un seul état). Les feux au XÉNON sont contrôlés via le PCB et émettent un signal court mais très brillant de lumière blanche en ionisant puis en déchargeant un fort courant à travers le xénon.

La conception de l'unité permet une connexion à l'intérieur du boîtier par un joint d'étanchéité M12 dans la base

KMX125 > Informations de Commande

Nº Code:	Tension:	Source lumineuse:	Courant:
Base droite			
6715x	10-100 Vcc --- 20-72 Vca ~	Xenon 2.0 J	130 mA •
6718x	115 Vca ~	Xenon 2.3 J	30 mA
Standard			
6712x	10-100 Vcc --- 20-72 Vca ~	Xenon 2.0 J	130 mA •
6717x	115 Vca ~	Xenon 2.3 J	30 mA

• à 24 Vcc --- •• Avec les signaux visuels & sonores opérant en même temps

AJOUTEZ LES CODES DES LENTILLES SUIVANTES AU PRODUIT LORS DE LA COMMANDE **1** **2** **3** **4** **5**

Caractéristiques

- Utilisation en continue
- Convient pour un montage en saillie, boîte de dérivation ou fixation murale
- Support mural et protection disponible - voir les accessoires
- Base droite : 2 points de fixation
- Standard : 3 points de fixation
- Sortie de lumière à 360º autour de l'axe vertical
- Sortie de lumière à 180º au-dessus de l'axe horizontal
- Étanche à la poussière et aux intempéries

Matériau

Lentille Polycarbonate résistante aux UV

Base plastique ABS résistante aux UV

Kg 0.25 | 50/60 **Hz** | **ºC** -25+55 | **IP** 65 | **FPM** 60 | **INDUSTRIEL**

CONFORMES et HOMOLOGUÉS

RoHS