Signaux sonores et visuels - Antidéflagrant
SIRÈNE / FEU ACIER INOXYNABLE

Combiné Antidéflagrant > Acier Inoxynable **SB125-1**

Présentation du produit

La gamme de balise et sirène électronique combiné SB125-1 a été approuvée pour une utilisation dans des atmosphères potentiellement explosives et des conditions environnementales très difficiles.

Les applications typiques sont le pétrole et le gaz, les sites onshore et offshore, la chimie, la pétrochimie, les raffineries et les sites marins, etc.

L'appareil intègre une option d'alarme à trois niveaux avec 60 tonalités au choix. Toutes les tonalités peuvent être préréglées lors de l'installation.
De plus, l'unité intègre également un signal d'avertissement visuel avec un choix de deux types de source lumineuse: soit au xénon (stroboscope) avec plusieurs fréquences de flash et puissances nominales, soit une série de LED avec trois options d'indication du type d'état.

Les appareils peuvent également être équipés d'une fonction de déclenchement de téléphone et peuvent être utilisés comme deuxième indicateur de sortie de sonnerie pour les téléphones lorsqu'ils sont installés dans des environnements très bruyants.

Leur conception permet de les raccorder à l'intérieur du boîtier. L'appareil ne peut être monté que sur un support.

Caractéristiques/Certifications

- Approuvé par ATEX, IECEx
- CQST (disponible sur demande uniquement)
- ATEX: Ex d IIC T4~ T6 Gb
  Ex tb IIIC T135°C~T85°C
- Zones 1, 2, 21 & 22
- Conforme à:
  EN 60079-0:2012 (IEC 60079-0:2011),
  EN-60079-1:2007 (IEC 60079-1:2007)
  EN 60079-31:2009 (IEC 60079-31:2008)
- Controle du volume
- Sortie de lumière à 360° autour de l'axe vertical
- Étanchéité à la poussière/intempéries

SB125-1 > Informations de Commande

Suivez le tableau (à droite) pour générer votre code de pièce.

	Couleur de la lentille	Source lumineuse	Puissance (Xenon)	Puissance (LED)	Tension	Duty Tag	Label Tag	Protection lentille	Entrée de câble	Couleur de la finition	Téléphone Initié
SB125-1 +	**A** = Amber	**X** = Xenon	**02** = 2.5J	**05** = 5W	**DC** 12 - 48v	**Y** = Yes	**Y** = Yes	**Y** = Yes	**A** = M20	**RD** = Red	**Y** = Yes
	R = Red		**05** = 5J							**YW** = Yellow	
	B = Blue	**L** = LED	**10** = 10J	**10** = 10W	**AC** 100 - 240v	**N** = No	**N** = No	**N** = No	**B** = M25	**BU** = Blue	**N** = No
	G = Green		**15** = 15J							**BL** = Black	
	C = Clear		**20** = 20J							**OR** = Other	

MODELE DE CONFIGURATION (avec tableau ci-dessus, remplissez cette séquence de cases pour sélectionner le produit dont vous avez besoin)

SB125-1											
	Couleur lentille	Source lumineuse	Puissance (Xenon)	Puissance (LED)	Tension	Duty Tag	Label Tag	Protection lentille	Entrée câble	Couleur finition	Téléphone initié

Remarque : toutes les commandes des clients seront confirmées par écrit. Il convient de veiller à ce que le code correct soit commandé, car les produits fabriqués par be-spoke ne peuvent être retournés pour être échangés ou remboursés ultérieurement.

Kg 8.0 | °C -40+70 | **IP** 66 | **dB** 111* | **MARINE** | **INDUSTRIEL**

ACIER INOXYNABLE

CONFORMES et HOMOLOGUÉS

Combiné Antidéflagrant > Acier Inoxynable **SB125-1**

Informations générales

EX CODE: Ex d IIC T4~ T6 Gb, Ex tb IIIC T135°C~T85°C
CERTIFICATION: ATEX (Nemko 14 1010X), IECEx (NEM 14.0006X)
CQST (Disponible sur demande uniquement)
TYPE: Xenon ou LED Dispositif d'alerte par signal sonore et visuel
SONDEUR: Alarme à 3 niveaux avec 60 tonalités sélectionnables
PUISSANCE: 5-20 Watts Réglable
SORTIE SONORE: Jusqu'à 111 dB at 1 metre (+/- 3 dB) *

Fonctionnement Xénon			**Xenon - Flash**		
Fréquence Flash			Sélectionnable entre 60 et 180 flashes par minute		
Puissance	2.5 J (4W) Max	5 J (10W) Max	10 J (15W) Max	15 J (20W) Max	20 J (25W) Max
Effective Cdl	67	109	293	395	424

Fonctionnement LED	**LED - Flash / Rotatif / Statique**
Fréquence de Flash	Sélectionnable entre 60 et 120 flashes par minute
Rotation Rate	Sélectionnable entre 60-120 Revolutions par minute
Mode statique	En permanence ON
Puissance	5 W
Effective Candela	128

FACTEUR MULTIPLICATEUR POUR LES LENTILLES DE COULEUR:
Amber x 0.51, Red x 0.15, Blue x 0.12, Green x 0.49, Clear x 1

Spécifications mécaniques

MATERIAU: Boîtier et support: Acier Inoxynable 316
Lentilles: Tempered Glass
COULEURS DE LENTILLES: Amber, Red, Blue, Green, Clear or Other (specify)
COULEUR DU BOÎTIER Red (RAL3001), Yellow (RAL1003)
Blue (RAL5005), Black (RAL9004)
TEMPERATURE AMBIANTE: -40 à +70
HUMIDITE: ≤ 95% RH
POIDS: 8 Kg / 17.6 lb
DIMENSIONS: Longueur: 333mm / 13.1" No Lens Guard Fitted
Voir le schéma pour les autres dimensions
INGRESS PROTECTION: IP 66

Spécifications électriques

ALIMENTATION: ≤48 Vcc ou 100-240 Vca (50/60 Hz), Balise: ≤25W,
Sirène: ≤20W
CONNEXION: Jusqu'à ≤ 2.5mm² incorporant un protecteur de pince montante
ENTRÉE DE CÂBLE: 2 x M20 or M25.
Pour1/2" or 3/4"NPT des adaptateurs mâles/femelles sont disponibles. Contactez le service commercial pour obtenir d'autres codes de pièces
CONSOMMATION: Sounder 250 mA - 1500 mA (Réglable par le choix du ton)

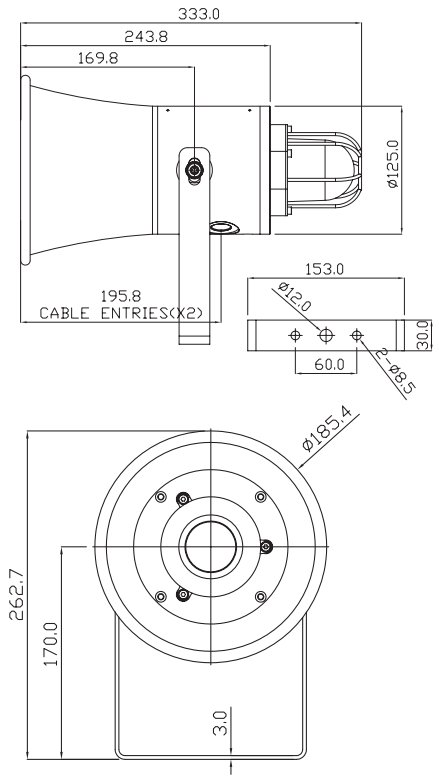

Accessoires

50210: M20 E1EX Presse-étoupe acier inoxynable
(Multi Armour Cone) Atex Cat 2 & 3, EExde IIC 2 GD
Cable ID 11 - 15.5mm
OD 14.5 - 21mm
Presse-étoupe pour câble multiblindé *

50211: M20 A2EX Presse-étoupe acier inoxynable
Atex Cat 2 & 3, EExde IIC 2 GD
Cable OD 11 - 15.5mm
Presse-étoupe pour câble non blindé *

50212: M20 E1EX-QS Presse-étoupe acier inoxynable
(Ex d IIC, Ex e IIC, Ex nR IIC, Ex tb IIIC)
Cable OD 14.5 - 20.5mm
Presse-étoupe pour câble blindé en acier et en aluminium *

50213: M20 A2EX Quick Stop
Presse-étoupe acier inoxynable
(Ex d IIC, Ex nR IIC, Ex tb IIC)
Cable OD 9 - 15mm
Presse-étoupe pour câble non blindé *

50214: M20 Bouchon d'arrêt en acier inoxydable
Atex EExde I/IIC
Bouchon standard M20

50221: Tube adhésif époxy minute 24m/l
1 tube suffit pour 5 presses-étoupes

*** 15mm Longueur de filetage pour les produits en acier inoxydable**

Note: **Options M25 disponibles**

SB125-1 Series > Consommation & Courant de fonctionnement

Consommation d'énergie: Sounder: 5-20W & LED: 5W

Xenon	**2.5 Joule**	**5 Joule**	**10 Joule**	**15 Joule**	**20 Joule**
	4 W (Max)	10 W (Max)	15 W (Max)	20 W (Max)	25 W (Max)

Courant de fonctionnement
Sounder: 250 mA - 1500 mA & LED: 220 mA (Max)

Xenon	**2.5 Joule**	**5 Joule**	**10 Joule**	**15 Joule**	**20 Joule**
	160 mA	320 mA	650 mA	1A (Max)	1.4A (Max)