MOFLASH KM SIGNALLING

Signaux Visuels – Industriel

FEU À LED

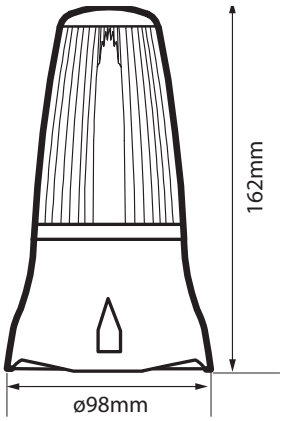

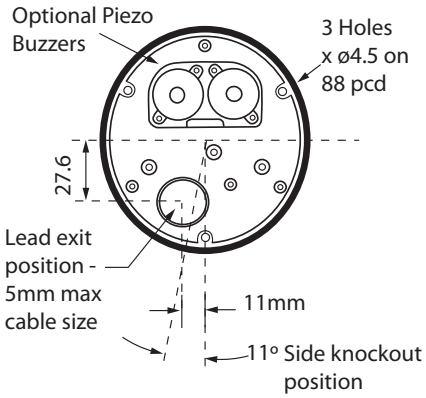

Feu à LED > **LEDD125 & LEDA125**

Présentation du produit

Les séries LEDD et LEDA125 conviennent aux applications de sécurité, de contrôle des processus et aux applications industrielles, pour lesquelles une maintenance réduite et une longue durée de vie sont des conditions préalables.

Ces balises offrent une option d'alarme à quatre niveaux, sélectionnable via un commutateur DIP à 4 voies sur la carte de circuit imprimé.
sur la carte de circuit imprimé :
1. Flash standard (60FPM)
2. Double flash (130FPM)
3. Flash rapide (190FPM)
4. Mode statique (pas de flash)

L'avantage du mode statique est qu'il peut être contrôlé par une source à distance (panneau de contrôle, automate, etc.), ce qui offre la possibilité d'une option de flash à distance.

La conception permet une terminaison à l'intérieur du boîtier via un joint d'étanchéité M12 situé dans la base. La version LEDA intègre deux buzzers piézoélectriques situés dans la base de l'unité qui sont synchronisés avec le mode d'éclairage (les buzzers peuvent être contrôlés séparément de l'éclairage sur la version DC uniquement), offrant ainsi un dispositif d'avertissement sonore et visuel combiné

LEDD125 & LEDA125 > Informations de Commande

Nº Code:	Tension:	Source Lumineuse:	Courant:				
			1	2	3	4	5
LEDD125-02	24 Vcc ---	48 LED	170 mA	170 mA	170 mA	170 mA	170 mA
LEDD125-03	115 Vca ~	48 LED	80 mA	80 mA	80 mA	80 mA	80 mA
LEDD125-04	230 Vca ~	48 LED	40 mA	40 mA	40 mA	40 mA	40 mA
Combiné Buzzer							
LEDA125-02	24 Vcc ---	48 LED	170 mA	170 mA	170 mA	170 mA	170 mA
LEDA125-03	115 Vca ~	48 LED	80 mA	80 mA	80 mA	80 mA	80 mA
LEDA125-04	230 Vca ~	48 LED	40 mA	40 mA	40 mA	40 mA	40 mA

AJOUTEZ LES CODES DES LENTILLES SUIVANTES AU PRODUIT LORS DE LA COMMANDE **01** **02** **03** **04** **05**

Caractéristiques

- Utilisation en continu
- LED longue durée
- Convient pour un montage en surface ou fixation murale
- Support mural et protection disponible - voir les accessoires
- 3 points de fixation
- Sortie de lumière à 360º autour de l'axe vertical
- Étanche à la poussière et aux intempéries

Matériau

Lentille Polycarbonate résistante aux UV

Base plastique ABS résistante aux UV

Kg 0.57 **Vca** 0.33 **Vcc** | 50/60 **Hz** | **°C** -25+45 | **IP** 65 | **FPM** 60/130/190 | **dB** 90

FEU | **INDUSTRIEL**

CONFORMES et HOMOLOGUÉS

RoHS