SIRÈNE ÉLECTRONIQUE **FEUX À LED**

Intrinsèquement Sécurisé > Sirène/Feux à LED **Séries IS-SB**

Présentation du produit

La version IS-SB sirène/feux a été approuvée pour une utilisation dans des atmosphères potentiellement explosives pour Groupe I (exploitation minière) et Groupe II (en surface) et comprend une embase à fort Indice de Protection IP66.

Cette gamme convient aux protocoles d'incendie, de sécurité, de contrôle de processus et aux applications générales de signalisation.

L'avertisseur sonore/visuel comprend une alarme à deux états possibles et peut diffuser 32 sons différents, sélectionnables via un DIP switch sur le PCB et produit jusqu'à 105dB à 1 mètre.

Une base spécialement conçue permet une installation rapide et facile de cet appareil sans câblage supplémentaire à faire à la tête de l'unité.

Les connexions sont faites dans l'embase pendant la phase de branchement initiale ce qui aboutit à une installation plus rapide et plus fiable. La tête de la balise se clipse simplement en la tournant dans la base pré-fixée évitant ainsi tout branchage et connexion supplémentaire. Plus de détails peuvent être trouvés sur le manuel d'instruction.

Cette unité doit être utilisée en parallèle avec une barrière Zener ou un Isolateur galvanique approuvé. Voir page 2 pour plus d'informations et les détails de commande.

Caractéristiques/Certifications

- Approuvé par ATEX, IECEx
- Groupe I MI Ex ia I Ma
- Groupe II IGD Ex ia IIC T5 Ga Ex ia IIIC T100°C Da
- Zones 0, 1, 2, 20, 21 & 22
- Conformément à :

EN 60079-0:2012 + All:2013 (IEC 60079-0:2011)
EN-60079-11:2012 + (IEC 60079-11:2011)

- Diode polarisée & compatible avec une resistance en bout de ligne
- Version blanche disponible avec MOQ appliqué
- Étanche à la poussière et aux intempéries

Séries IS-B > Informations de Commande

Nº Code:	Tension:	Source Lumineuse :	Sons:	Courant:
IS-SB-02	24v Dc ---	9 LEDs	32	33mA

AJOUTEZ LES CODES DES LENTILLES SUIVANTES AU PRODUIT LORS DE LA COMMANDE **01** **02** **03** **04** **05**

Kg 0.33 | °C -40+55 | **IP** 66 | INDUSTRIEL | MARINE | FEU

CONFORMES et HOMOLOGUÉS

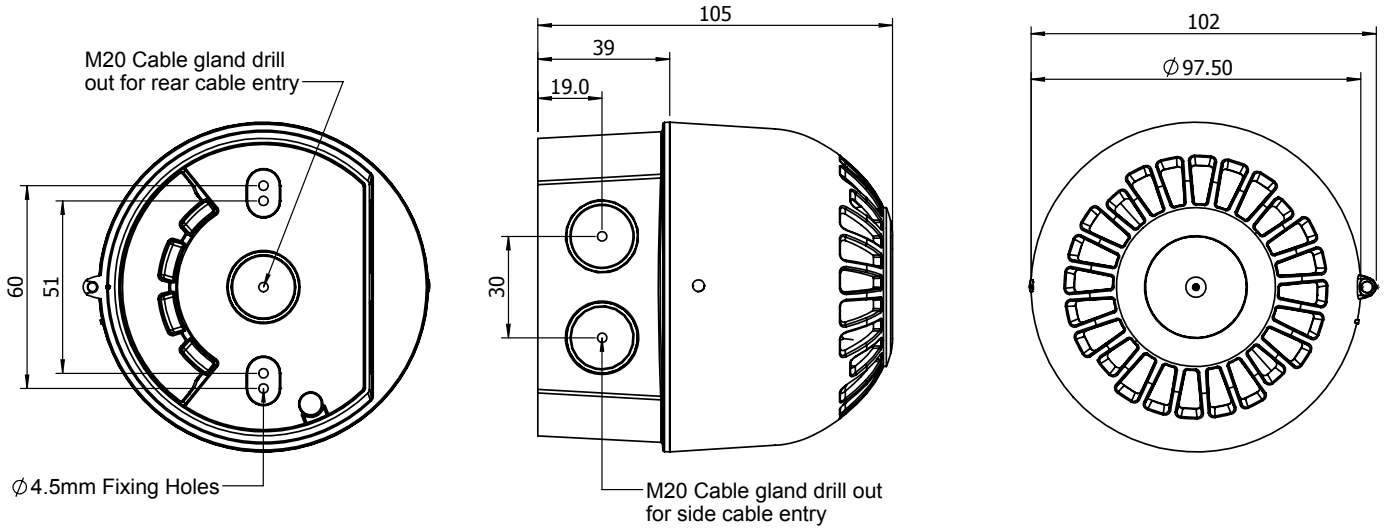

Intrinsèquement Sécurisé > Feux à LED **Séries IS-SB**

Informations Générales

EX CODE:	Ex ia I Ma, Ex ia IIC T5 Ga, Ex ia IIIC T100^{0}C Da
CERTIFICATION:	ATEX (EMT17ATEX0012X) IECEx (EMT 17.0005X)
TYPE:	Sirène/Feu
SIRÈNE:	2 États avec 32 sons sélectionnables
FEU:	9 SMT LED avec soit mode clignotant à 1 Hz soit mode statique (constamment ON)
PUISSANCE:	0.66 Watts avec une barrière adéquate
PUISSANCE SONORE :	jusqu'à 105 dB à 1 mètre (Son 18)
TEMPERATURE AMBIENTE :	-40^{0}C to +55^{0}C
HUMIDITY:	>90% à 20^{0}c

Spécifications Mécaniques

MATERIAU:	Polycarbonate ignifugé UL94 V2
COULEUR DE LA BASE:	ROUGE en standard Blanche avec remise de 90 sur MOQ
POIDS:	0.33 Kg / 0.73 lb
DIMENSIONS:	Longueur: 104mm x 97.5mm / 4.09" x 3.84"
INDICE DE PROTECTION:	IP 66

Spécifications Electriques

ALIMENTATION:	Cette unité doit être alimentée avec une Barrière Zener ou un Isolateur galvanique dont les caractéristiques ne dépassent pas **Uo: 28v, Io: 93mA, Po: 660mW, Ci: 0, Li 0** La valeur minimale d'Uo ne doit pas être en-dessous de 23.6v et la valeur minimale d'Io ne doit pas être en-dessous de 50mA.
CONNEXION:	de 0.55mm à 2.5mm
ENTRÉE DE CABLE:	3 x M20.

Accesoires

50224:	Presse-étoupe M20 en Nylon > IP66 **Câble OD 6-12mm**
071788:	Zener Barrier Z728
071857:	Zener Barrier Z928
242032:	Solenoid Driver KFD0-SD2-Ex2.1045
304983:	Solenoid Driver KCD0-SD3-Ex1.1045