Clifford & Snell®

Yodac® FD/SD40

Optisches Mehrzweck-Signalgerät für den Einsatz in Industriellen Anwendungen. Mehrfach Statusanzeige.

PRODUKTMERKMALE

- LED Long Life Array
- Geringe Stromaufnahme
- Standardmäßig IP65 konform
- Flammhemmendes ABS-Gehäuse
- UV stabile Polycarbonat Linse
- Linse in acht Farben erhältlich
- Mehrfache montage von Gehäuseunterteilen
- Robust, zuverlässig und einfach zu installieren
- Modulare Signalflexibilität
- Akustische Option verfügbar

Produkt Zertifikate

Zusätzliche akustik Zertifikate

(nur fürAkustische Signalgeber)

EN 54-3 : 2001 + A1:2002 + A2:2006 Type B
2797-CPR-713892

BS EN 54-3 : 2001 + A1:2002 + A2:2006 Type B
0086-CPR-774029

BS EN 54-3 : 2001 + A1:2002 + A2:2006 Type B
KM 713890

UK +44 (0) 121 446 5322 FR +33 (0)1 70 72 12 71 uksales@moflash.co.uk exportsales@moflash.co.uk moflashkm@moflash.com
www.moflash.com

Issue 6

TECHNICAL DATA

Elektrische Daten	
Betriebsspannung	Stromaufnahme
12-28.5v DC (12 LED)	35mA @ 24vDC
12-28.5v DC (25 LED)	65mA @ 24vDC
35-85v AC/DC	76mA @ 48vDc
85-280v AC/DC	35mA @ 230vAc

Mechanische Daten	
Gehäuse Material	ABS FR UL94 5VB
Linse	PC FR UV stabiel UL94 HB
Äußere Befestigung	Edelstahl
Schutzart	IP65 (IEC60529)

Umgebungsbedingungen	
Betriebstemperaturen	
Standard	-20 °C bis +70 °C
Lagertemperatur	-40 °C bis +70 °C
Max. rel. Luftfeuchtigkeit	90% bei 40 °C

Lichtmerkmale		
Array Type	12-28.5vDC (*) 12-28.5vDC (**)	12 LEDs mit Hoher Helligkeit 25 LEDs mit Hoher Helligkeit
	35-85vAC/DC (**)	25 LEDs mit Hoher Helligkeit
	85-280vAC/DC (**)	25 LEDs mit Hoher Helligkeit
Blitz Rate	FD40	(*) 60 FPM, (**) 60/120 FPM vom Benutzer wählbar
	SD40	Statisches Licht

Leitungsüberwachung in Gleichstromsystemen

Überwachung über den Widerstand am Ende der Leitungspolarität. Mindestens 3K3 Ohm 0,5 Watt (Draht gewickelt oder Metallfilm).

Montage / Installation

Die Mehrzweck Signalgeräte sind von den Gehäuseunterteilen separat zu bestellen und werden gesondert geliefert. Die endgültige Konfiguration von Gehäuseunterteil und Akustik oder Optik wird in der Installationsphase definiert. Um übermäßige Vibrationen zu vermeiden, sind die modularen Gehäusunterteile an einer geeigneten flachen Wand, Trennwand oder an einem Kabelkanal (für einzelne Einheiten) zu montieren. Ausschließlich die internen Befestigungspunkte sowie die mitgelieferte Befestigungsdichtung sind zu verwenden. Die Installation ist abgeschlossen, nach Montage jeder gelieferten Einheit auf ein Gehäuseunterteil. Um die IP-Schutzart des Gehäuses zu gewährleisten, muss eine Kabelverschraubung mit geeigneter Schutzart verwendet werden (nicht im Lieferumfang). Maximaler Anschlussquerschnitt 2,5 mm².

Mehrfache Geräte Steuerung

Diese Geräte werden als modulare Baugruppen gekauft und bieten durch die Kombination verschiedener blitzender (FD) oder statischer (SD) Einheiten, eine große Flexibilität beim Visualisieren von Staties. Der modulare Aufbau ermöglicht bei Bedarf das Hinzufügen eines akustischen Signals (YA40). Die SD40 Geräte benötigen externe Eingangssignale oder eine SPS-Steuerung, um die visuellen Funktionen (nicht im Lieferumfang) aus dem voreingestellten statischen Modus zu schalten oder die akustische YA40-Einheit zu aktivieren. Eine gemeinsame 0-V-Leitung kann zwischen mehreren Einheiten in einer Baugruppe verbunden werden, für die Stromversorgung jeder Einheit sind jedoch separate Versorgungsleitungen erforderlich.

Maßzeichnung

Wir behalten uns das Recht vor, Änderungen an den technischen Daten, Abmessungen, Gewichten, Designs und Produkten ohne vorherige Ankündigung vorzunehmen. Die Abbildungen können nicht als verbindlich angesehen werden.

Alle Maße in mm [Zoll] - Änderungen vorbehalten

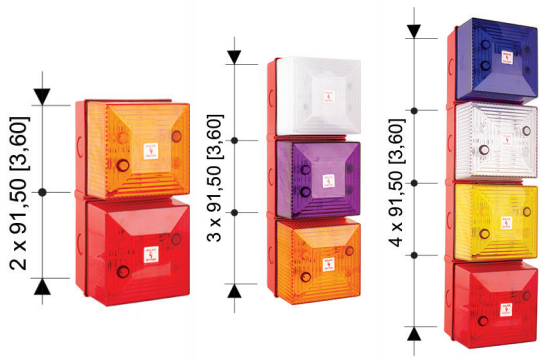

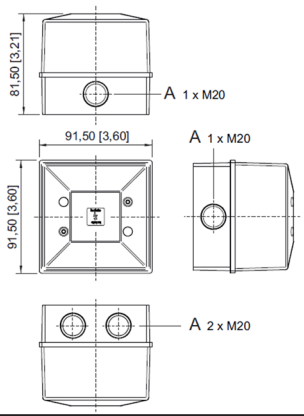

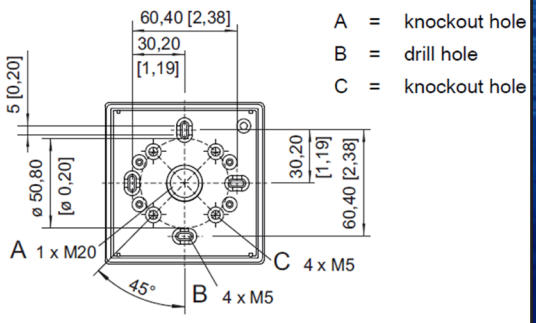

BESTELLUNG

FD40 & SD40 Bestellvorgang	
Die Bestellung der Einheiten erfolgt in 2 Schritten.	
Schritt 1	Wählen Sie ein geeignetes Einzel-, Doppel-, Dreifach- oder Vierfach-Gehäuse Unterteil aus Tabelle 1 aus.
Schritt 2	Wählen Sie die Anzahl an benötigten optischen oder Akustischen Einheiten aus Tabelle 2 aus.

TABELLE 1

Gehäuse Konfiguration		Gehäuse Farbe		Bestellnummer		Art. Nr.		Gewicht (kg)
R	W	R	W	R	W	R	W	
		Rot Normal (RN) RAL 3001	Weiss Normal (WN) RAL 9003	Single Back Box RN	Single Back Box WN	212886	212880	0.054
		Rot Normal (RN) RAL 3001	Weiss Normal (WN) RAL 9003	Double Back Box RN	Double Back Box WN	212887	212881	0.122
		Rot Normal (RN) RAL 3001	Weiss Normal (WN) RAL 9003	Triple Back Box RN	Triple Back Box WN	212888	212882	0.179
		Rot Normal (RN) RAL 3001	Weiss Normal (WN) RAL 9003	Quadruple Back Box RN	Quadruple Back Box WN	212889	212883	0.236

AUSWAHLTABELLE

TABELLE 2

Version	Betriebs-spannung	Linsen Farbe		Effektive Candela (cd)	Bestellnummer	Art. No.	Gewicht (kg)
Blitzleuchte LED Series FD40 (Head unit only)	24vDC --- (12 LED)	Orange		9.22	FD40/D00/A/12	212898	0.107
		Rot		8.93	FD40/D00/R/12	212899	0.107
		Grün		27.52	FD40/D00/G/12	212900	0.107
		Opal		10.87	FD40/D00/O/12	212896	0.107
		Blau		8.18	FD40/D00/B/12	212901	0.107
		Klar		29.21	FD40/D00/C/12	212897	0.107
		Gelb		26.79	FD40/D00/Y/12	212902	0.107
		Magenta		6.6	FD40/D00/M/12	212903	0.107

AUSWAHLTABELLE

TABELLE 2

Version	Betriebs-spannung	Linsen Farbe	Effektive Candela (cd)	Bestellnummer	Art. No.	Gewicht (kg)
Blitzleuchte LED Series FD40 (Head unit only)	24vDC --- (25 LED)	Orange	62.31	FD40/DL/A/25	245884	0.107
		Rot	55.12	FD40/DL/R/25	245885	0.107
		Grün	69.23	FD40/DL/G/25	245886	0.107
		Opal	33	FD40/DL/O/25	245887	0.107
		Blau	10.27	FD40/DL/B/25	245888	0.107
		Klar	78.97	FD40/DL/C/25	245889	0.107
		Gelb	66.83	FD40/DL/Y/25	245890	0.107
		Magenta	19.12	FD40/DL/M/25	245891	0.107
	35-85vAC/DC (25 LED)	Orange	62.31	FD40/FL/A/25	245440	0.22
		Rot	55.12	FD40/FL/R/25	245441	0.22
		Grün	69.23	FD40/FL/G/25	245442	0.22
		Opal	33	FD40/FL/O/25	245443	0.22
		Blau	10.27	FD40/FL/B/25	245444	0.22
		Klar	78.97	FD40/FL/C/25	245445	0.22
		Gelb	66.83	FD40/FL/Y/25	245446	0.22
		Magenta	19.12	FD40/FL/M/25	245447	0.22

AUSWAHLTABELLE

TABELLE 2

Version	Betriebs-spannung	Linsen Farbe	Effektive Candela (cd)	Bestellnummer	Art. No.	Gewicht (kg)
Blitzleuchte LED Series FD40 (Head unit only)	85-280vAC/DC (25 LED)	Orange	62.31	FD40/ML/A/25	245448	0.22
		Rot	55.12	FD40/ML/R/25	245449	0.22
		Grün	69.23	FD40/ML/G/25	245450	0.22
		Opal	33	FD40/ML/O/25	245451	0.22
		Blau	10.27	FD40/ML/B/25	245452	0.22
		Klar	78.97	FD40/ML/C/25	245453	0.22
		Gelb	66.83	FD40/ML/Y/25	245454	0.22
		Magenta	19.12	FD40/ML/M/25	245455	0.22
Statusleuchte LED Series SD40 (Head unit only)	24vDC (12 LED)	Orange	9.22	SD40/D00/A/12	212892	0.107
		Rot	8.93	SD40/D00/R/12	212893	0.107
		Grün	27.52	SD40/D00/G/12	212894	0.107
		Opal	10.87	SD40/D00/O/12	212890	0.107
		Blau	8.18	SD40/D00/B/12	212895	0.107
		Klar	29.21	SD40/D00/C/12	212891	0.107
		Gelb	26.79	SD40/D00/Y/12	212904	0.107
		Magenta	6.6	SD40/D00/M/12	212905	0.107

AUSWAHLTABELLE

TABELLE 2

Version	Betriebs-spannung	Linsen Farbe	Effektive Candela (cd)	Bestellnummer	Art. No.	Gewicht (kg)
Statusleuchte LED Series SD40 (Head unit only)	24vDC (25 LED)	Orange	62.31	SD40/DL/A/25	245892	0.107
		Rot	55.12	SD40/DL/R/25	245893	0.107
		Grün	69.23	SD40/DL/G/25	245894	0.107
		Opal	33	SD40/DL/O/25	245895	0.107
		Blau	10.27	SD40/DL/B/25	245896	0.107
		Klar	78.97	SD40/DL/C/25	245897	0.107
		Gelb	66.83	SD40/DL/Y/25	245898	0.107
		Magenta	19.12	SD40/DL/M/25	245899	0.107

AUSWAHLTABELLE

TABELLE 2

Version	Betriebs-spannung	Linsen Farbe	Effektive Candela (cd)	Bestellnummer	Art. No.	Gewicht (kg)
Statusleuchte LED Series SD40 (Head unit only)	35-85vAC/DC (25 LED)	Orange	62.31	SD40/FL/A/25	245460	0.22
		Rot	55.12	SD40/FL/R/25	245461	0.22
		Grün	69.23	SD40/FL/G/25	245462	0.22
		Opal	33	SD40/FL/O/25	245463	0.22
		Blau	10.27	SD40/FL/B/25	245464	0.22
		Klar	78.97	SD40/FL/C/25	245465	0.22
		Gelb	66.83	SD40/FL/Y/25	245466	0.22
		Magenta	19.12	SD40/FL/M/25	245467	0.22
	85-280vAC/DC (25 LED)	Orange	62.31	SD40/ML/A/25	245468	0.22
		Rot	55.12	SD40/ML/R/25	245469	0.22
		Grün	69.23	SD40/ML/G/25	245470	0.22
		Opal	33	SD40/ML/O/25	245471	0.22
		Blau	10.27	SD40/ML/B/25	245472	0.22
		Klar	78.97	SD40/ML/C/25	245473	0.22
		Gelb	66.83	SD40/ML/Y/25	245474	0.22
		Magenta	19.12	SD40/ML/M/25	245475	0.22

AUSWAHLTABELLE

TABELLE 2

Version	Betriebs-spannung	Farbe	Bestellnummer	Art. No.	Gewicht (kg)
YA40 Hupe nur zur Verwendung in mehreren Geräten Rot Normal (RN) RAL 3001 (Head unit only)	12-28.5vDc	Rot	YA40/D/RN	212492	0.21
	48vDc	Rot	YA40/F/RN	245480	0.21
	115vAc	Rot	YA40/L/RN	245481	0.3
	230vAc	Rot	YA40/N/RN	245482	0.3
YA40 Hupe nur zur Verwendung in mehreren Geräten Weiss Normal (WN) RAL 9003 (Head unit only)	12-28.5vDc	Weiss	YA40/D/WN	245484	0.21
	48vDc	Weiss	YA40/F/WN	245485	0.21
	115vAc	Weiss	YA40/L/WN	245486	0.3
	230vAc	Weiss	YA40/N/WN	245487	0.3